SCHULTHESS

SWISS MADE

ПРОФЕСІЙНА ПРАЛЬНА МАШИНА

Модель: proLine W220 (22-24 кг)
Виробництво: Schulthess (Швейцарія)

КЕРУВАННЯ ТА ІНТЕРФЕЙС

- Мікропроцесорне керування з 4,3″ кольоровим дисплеєм.
- Інтуїтивно зрозуміле меню з 24 стандартними та 24 повністю налаштовуваними програмами.
- Підтримка понад 20 мов.
- Функція «Обране» для швидкого доступу до найчастіше використовуваних програм. Підтримка WLAN-інтерфейсу для оновлення програм і програмного забезпечення.

ПРОГРАМИ ТА ФУНКЦІОНАЛ

- proLine W220 оснащена промисловими програмами для професійного догляду за текстилем у закладах охорони здоров’я, готелях та сервісних компаніях.
- Підтримуються спеціалізовані режими: autoClean — програма самоочищення, profiClean — персоналізовані програми під потреби закладу, wetClean — для делікатних тканин, а також програми дезінфекції для гігієнічної обробки білизни.
- Передбачено підключення до холодної, гарячої (до 70°C) або пом’якшеної води.

ВІДЖИМ

Швидкість віджиму до 1000 об/хв із g-фактором 447 забезпечує ефективне видалення вологи. Рівень залишкової вологості становить приблизно 48%, що суттєво скорочує час подальшого сушіння та енергоспоживання

ЕРГОНОМІКА ТА ВСТАНОВЛЕННЯ

- Габарити моделі: 1050 × 970 × 1555 мм (Ш×Г×В), висота з базою — 1815 мм.
- Діаметр завантажувального отвору — 450 мм.
- Підключення: 400 V 3N~ / 50 Hz, підключена потужність — 20 кВт.
- Передбачено зливний клапан Ø 3" з продуктивністю до 260 л/хв

ПРОФЕСІЙНЕ ПРИЗНАЧЕННЯ

Модель proLine W220 призначена для професійних пралень, лікарень, закладів догляду, готелів і сервісних підприємств, де критично важливі стабільна якість результату, висока продуктивність і відповідність гігієнічним стандартам. Режими profiClean, wetClean, програми дезінфекції та функція autoClean дозволяють обробляти як стандартну комерційну білизну, так і делікатні тканини. Машина розрахована на інтенсивну експлуатацію з ресурсом понад 30 000 робочих годин

група компаній ЛОНДРІ ТРЕЙД
офіційний дистриб'ютор в Україні
www.prof.ua
+38 (044) 223-90-63 / 0800-215-019

ЛОНДРІ ТРЕЙД

SCHULTHESS

SWISS MADE

ПРОФЕСІЙНА ПРАЛЬНА МАШИНА

Модель: proLine W220 (22-24 кг)
Виробництво: Schulthess (Швейцарія)

МОДЕЛЬ SCHULTHESS	proLine
Завантаження 1:10/1:9	**24-22 кг**
Напруга живлення	**400**
Об’єм барабану	**220 л**
Віджим	**1000 об/хв**
Фактор G	**447**
Електричний нагрів	**17,4 кВт**
Потужність двигуна	**2,2 кВт**
Залишкова вологість	**48%**
ГАБАРИТИ/ГАБАРИТИ В УПАКОВЦІ	
Ширина	**1050 мм**
Глибина	**970 мм**
Висота	**1555 мм**
Вага нетто/брутто	**455 кг**

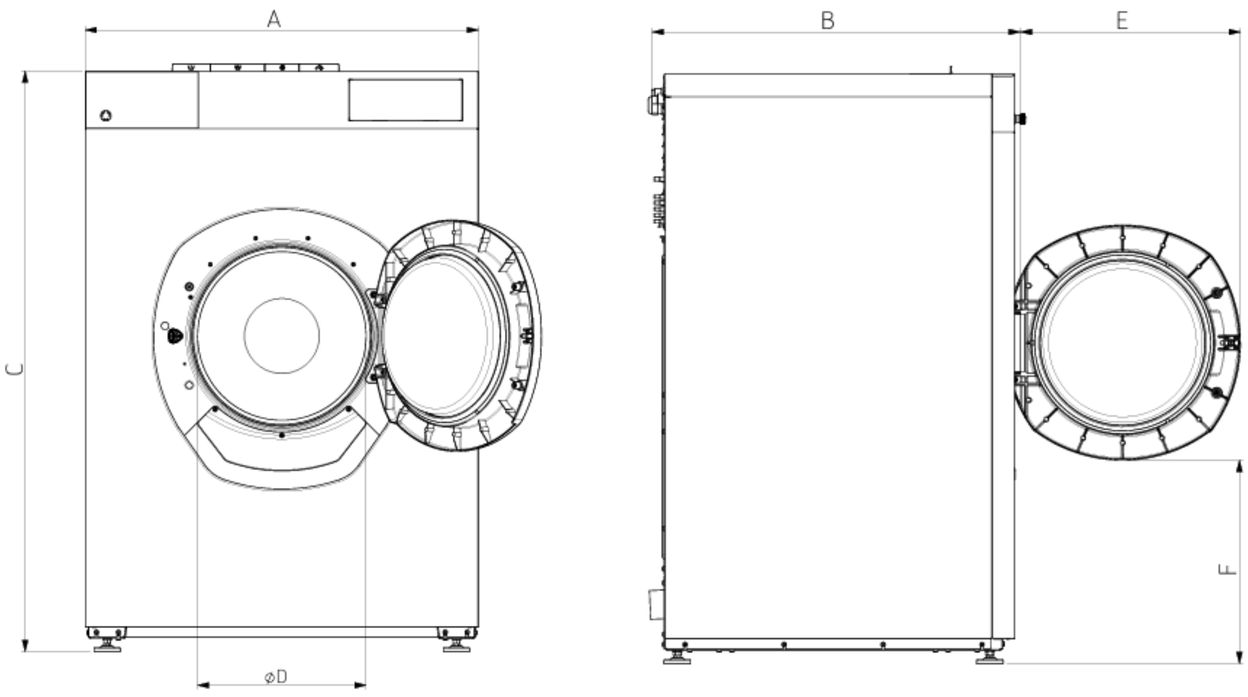

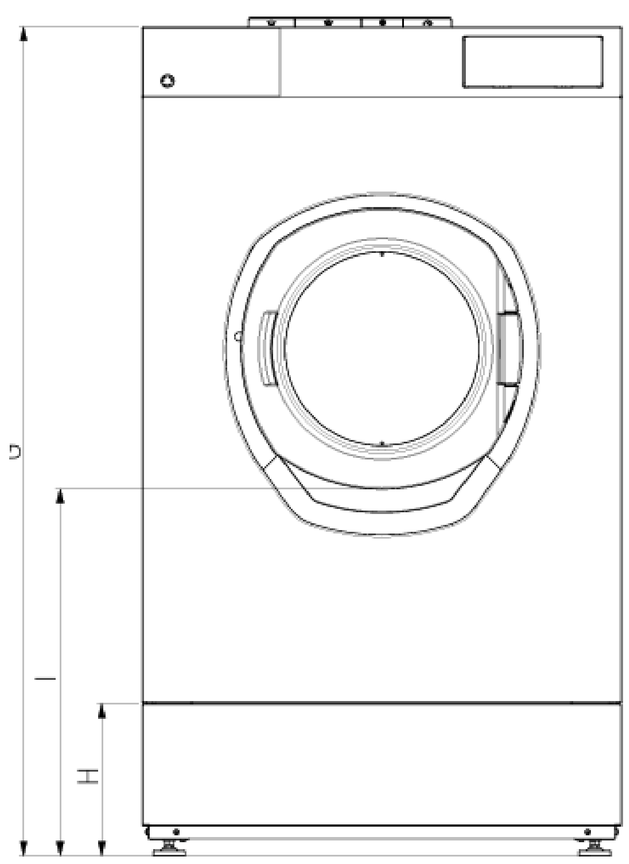

A — 1050 мм
B — 970 мм
C — 1555 мм
D — 450 мм
E — 580 мм
F — 535 мм
G — 1815 мм
H — 335 мм
I — 805 мм

Система дозування рідких миючих засобів SMART
· Дозування до 6 різних продуктів рідкої хімії
· Використання до 20 професійних програм

ALKA POWER
Лужний засіб для попереднього та основного прання

CLEAN ACTIVE
Високо-концентрований підсилювач прання

OXI ACTIVE
Професійний кисневий відбілювач

SOFT PLUS
Професійний кондиціонер-нейтралізатор

група компаній ЛОНДРІ ТРЕЙД
офіційний дистриб'ютор в Україні
www.prof.ua
+38 (044) 223-90-63 / 0800-215-019

ЛОНДРІ ТРЕЙД